SCHEDA TECNICA / DATA SHEET

Art.400-GC

Raccordo dritto maschio Rif. GC

Straight nipple male Ref. GC

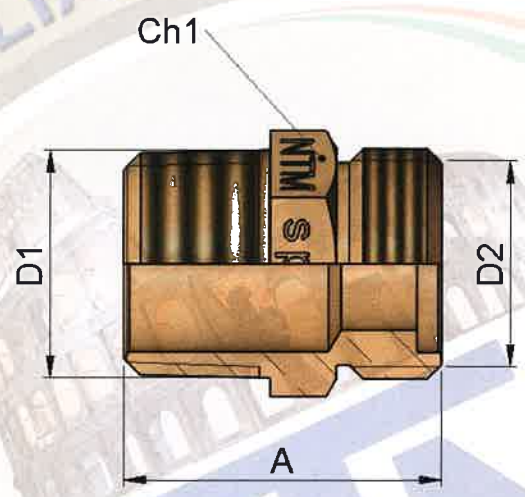

Misura Size	Spessore Thick.	D1 [mm]	D2 [mm]	A [mm]	Ch1 [mm]
1/2x1/2	-	1/2	1/2	28,7	21

da utilizzare in abbinamento ad Adattatore Cod. 435GC1620

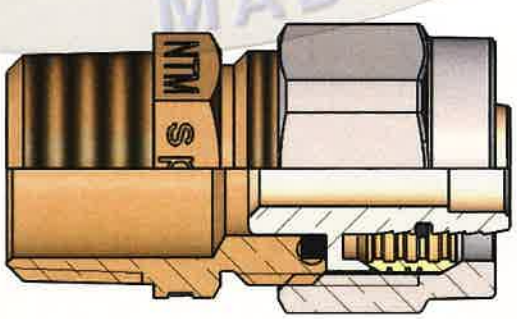

N.T.M. S.p.A. - Via John Maynard Keynes, 15/17 - 25030 Brandico (BS) - ITALIA
Tel. +39 030 978971 r.a. - Fax. +39 030 9972157 - Cap. Soc. € 7.092.155,00 i.v.
Codice Fiscale e P. IVA 03272670179 - Numero R.E.A. presso CCIAA di Brescia n. 351577
www.ntmspa.com - ntmspa@ntmspa.com

Intertek
Certificato n. 0614426 e OHS 14067-01
Associato AIB
Sistema Confindustria